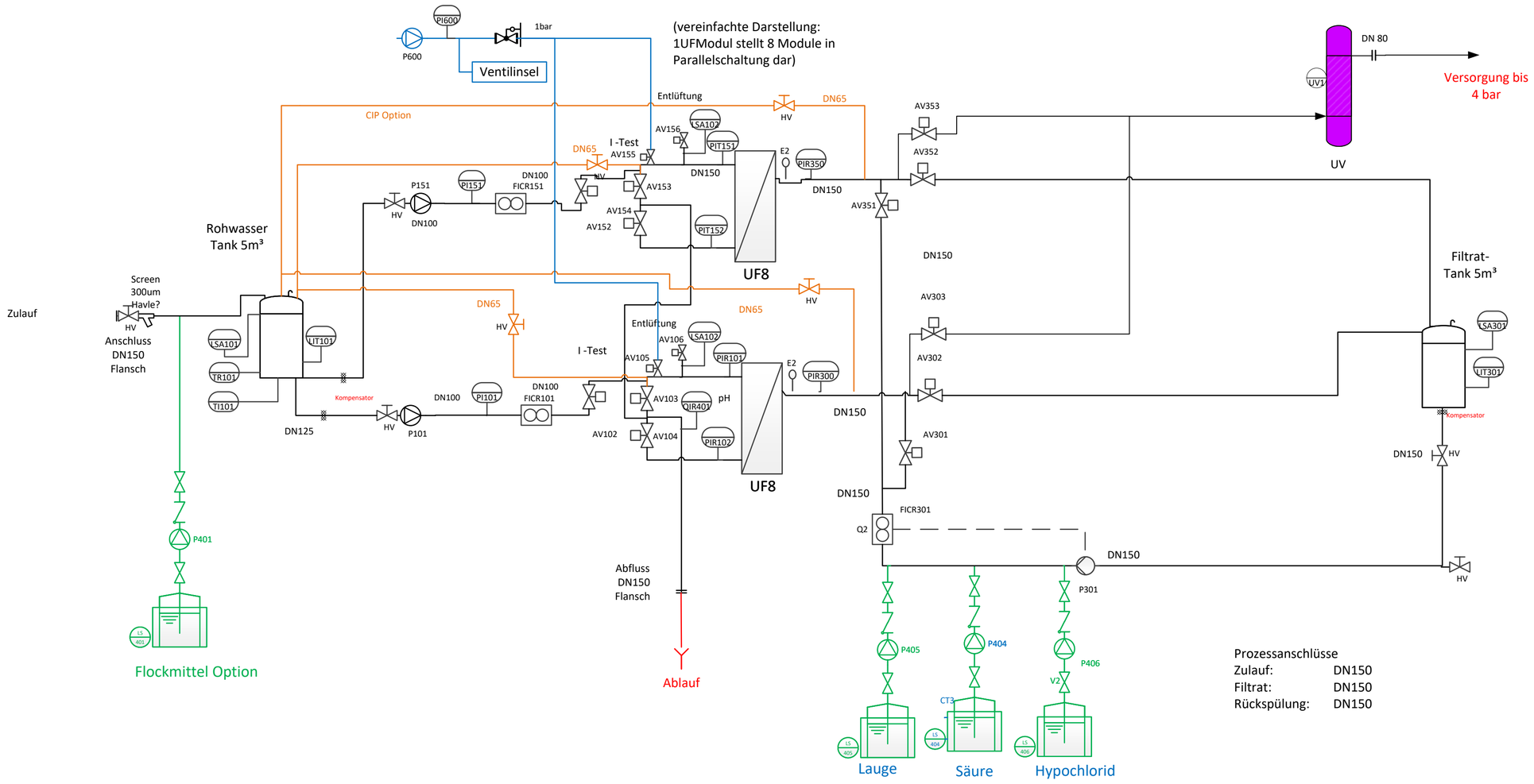

(vereinfachte Darstellung:
1UFModul stellt 8 Module in
Parallelschaltung dar)
Ventilinsel
1bar
P600
PI600
CIP Option
Entlüftung
DN65
HV
I -Test
AV155
AV156
LSA102
PIT151
DN150
E2
PIR350
AV153
AV154
AV152
PIT152
UF8
P151
PI151
DN100
FICR151
Rohwasser
Tank 5m³
Screen
300um
Havle?
Zulauf
Anschluss
DN150
Flansch
LSA101
LIT101
TR101
TI101
Kompensator
DN125
P101
PI101
FICR101
AV102
AV103
AV104
AV105
AV106
LSA102
PIR101
PIR102
QIR401
pH
PIR300
AV351
AV352
AV353
AV303
AV302
AV301
UV
DN 80
Versorgung bis
4 bar
Filtrat-
Tank 5m³
LSA301
LIT301
FICR301
Q2
P301
P401
Flockmittel Option
Abfluss
DN150
Flansch
Ablauf
P405
P404
P406
CT3
V2
Lauge
Säure
Hypochlorid
Prozessanschlüsse
Zulauf: DN150
Filtrat: DN150
Rückspülung: DN150