Vorderansicht

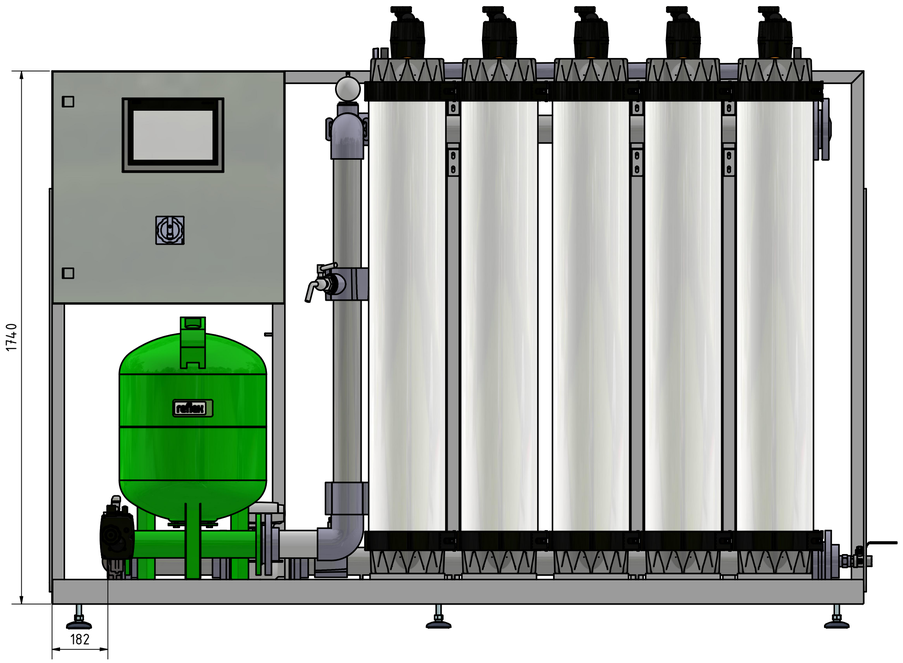

Seitenansicht von links

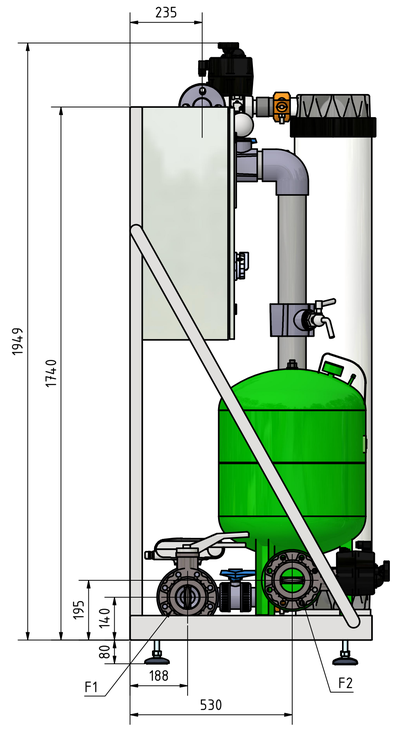

Draufsicht

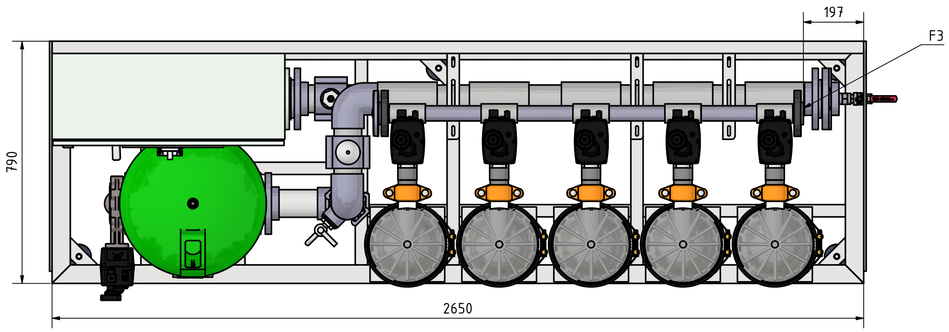

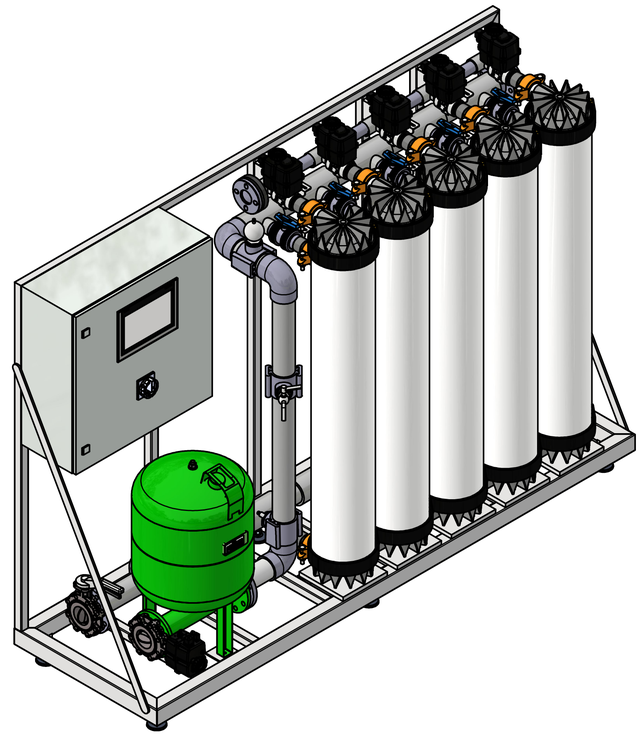

TEILELISTE	
KOMMENTARE	BESCHREIBUNG
Rohwasserleitung DN80	Flansch F1
Filtratleitung DN80	Flansch F2
Rückspülleitung DN40	Flansch F3

EnWaT
Energie- und Wasser-Technologie

	Datum	Name
Gezeichnet	29.06.2022	PL
Kontrolliert		
Norm.		

Anlage UF 5X 60m²

1:10

EnWaT GmbH

1

A1

Status | Änderungen | Datum | Name