Vorderansicht

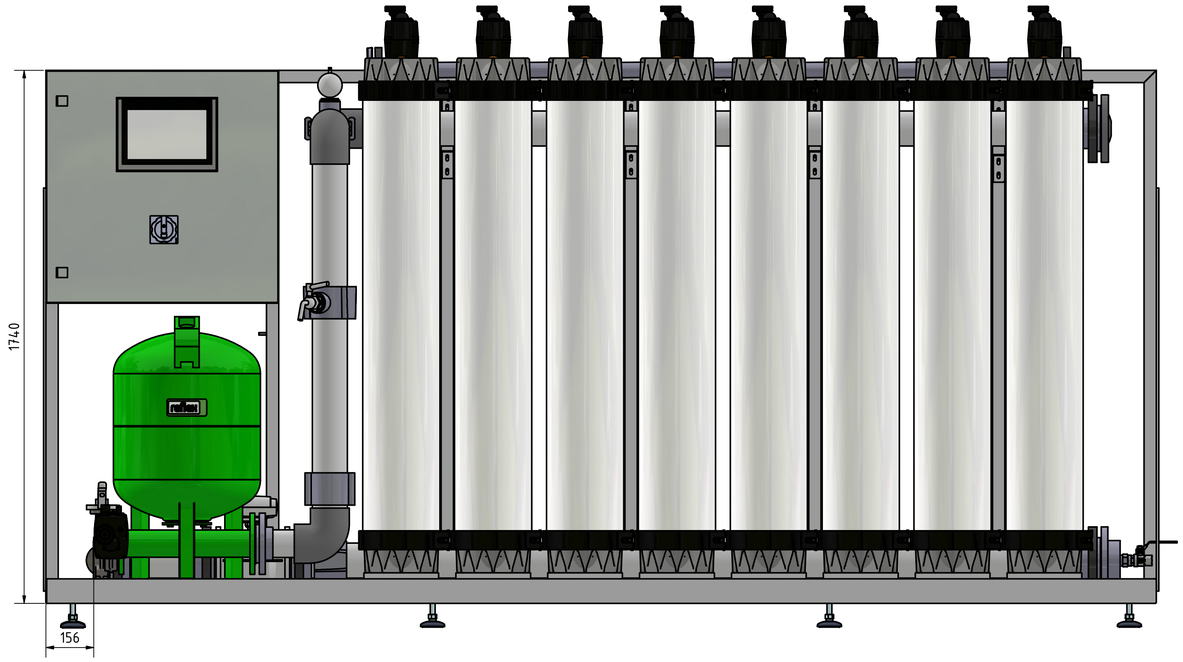

Seitenansicht von links

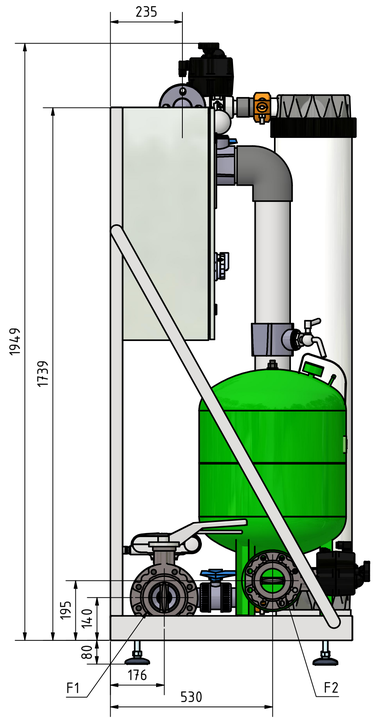

Draufsicht

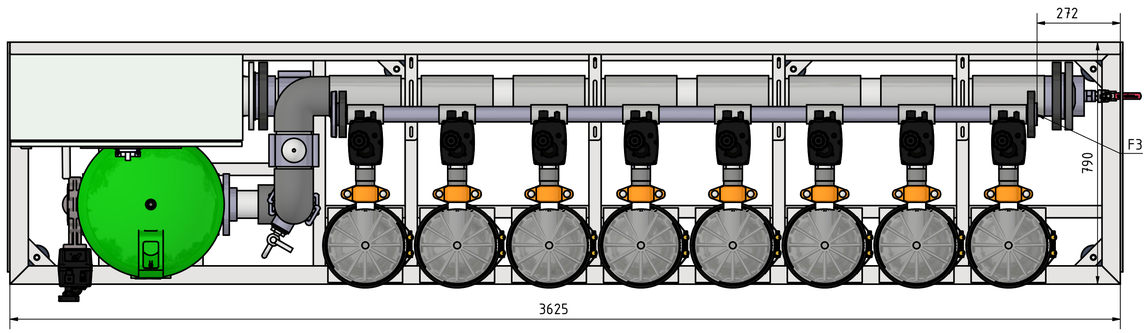

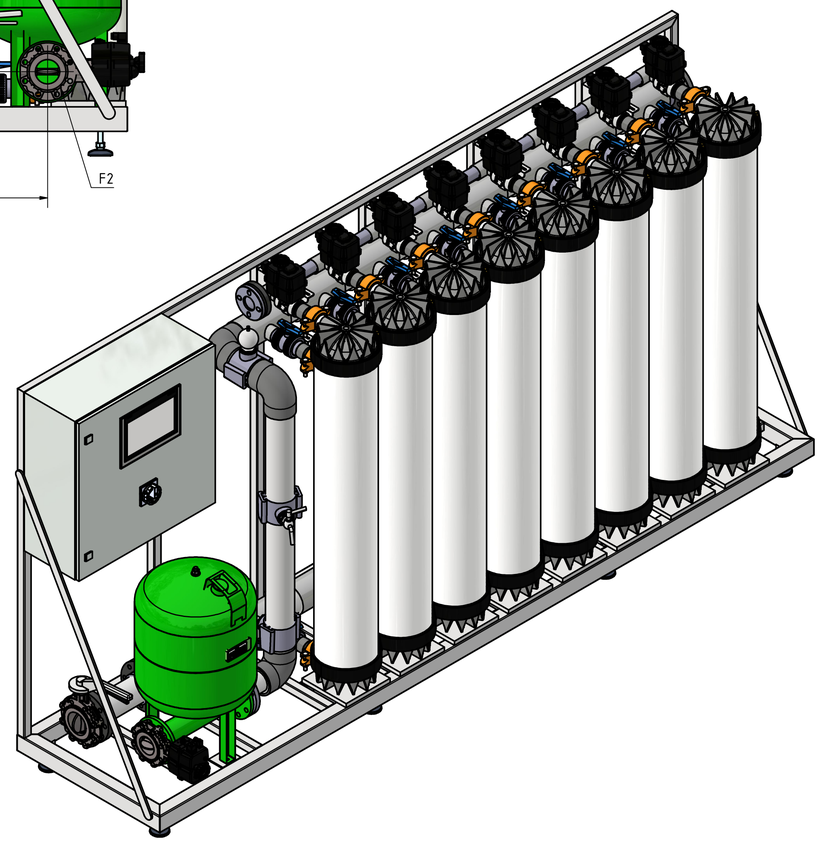

Teileliste	
Kommentar	Beschreibung
Rohwasserleitung DN100	Flansch F1
Filtratleitung DN100	Flansch F2
Rückspülleitung DN40	Flansch F3

EnWaT
Energie- und Wasser-Technologie

	Datum	Name
Gezeichnet	19.06.2022	HL
Kontrolliert		
Norm		

Anlage UF 8X 60m²

1:10

EnWaT GmbH

1

A1

Status | Änderungen | Datum | Name